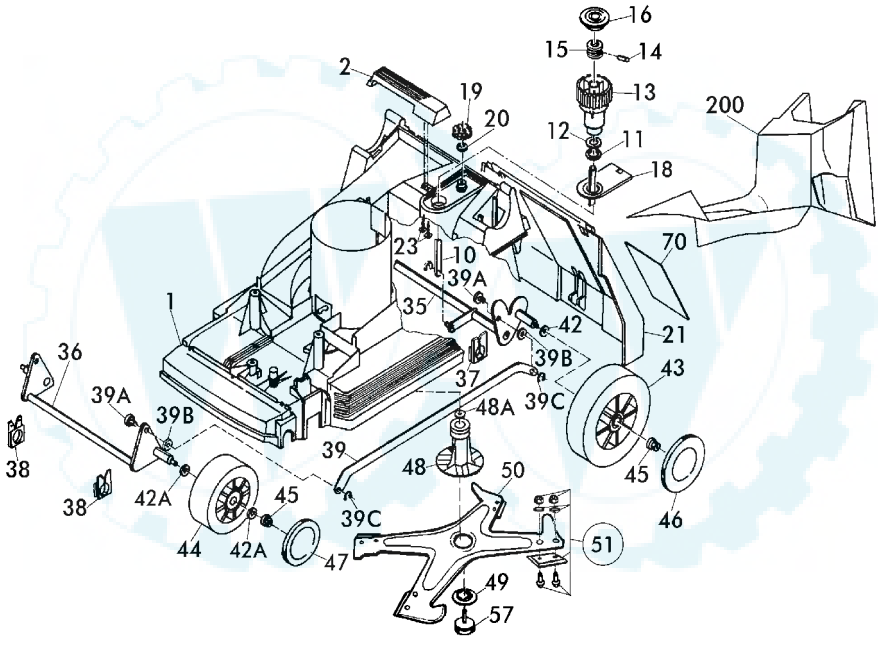Ihr Ersatzteilspezialist im Internet
www.ersatzteil-service.de www.ersatzteilplan.de